ПАСПОРТ

Осветительный прибор
Светильник уличный ДКУ 29-100-022

Соответствует ТР ТС 004/2011, 020/2011 и 037/2016: ТУ 27.40.39-001-38325087-2019
Декларация (Сертификат) : ЕАЭС N RU Д-RU.НВ35.В.03486/20 ДКУ 27 28 29 62 ТР ТС 037

Назначение

Светодиодный светильник ДКУ 29 «Carbon», в зависимости от потребляемой мощности, предназначен для освещения улиц, дорог с высокой, средней и малой интенсивностью движения транспорта (категорий А, Б и В), площадей, дворов, железнодорожных платформ, территорий школ и детских садов, автостоянок. Светильник не является бытовым электрическим прибором.

Безопасность

К работе со светильником допускается персонал с группой по электробезопасности не ниже II. В части требования безопасности светильник выполнен в соответствии с требованиями ГОСТ Р МЭК 60598-1-2011. Подключение, отключение светильника от сети, устранение неисправностей, чистку - производить только при отключенном напряжении не ранее, чем через одну минуту после снятия напряжения. Не допускается эксплуатация светильника с поврежденной изоляцией проводов и поврежденными местами электрических соединений.

-3м-

Технические характеристики

Климатическое исполнение:	УХЛ1, У1, ХЛ1	Класс защиты от поражения эл.током:	2
ta.°C	от -60°C до +50°	Степень защиты оптического отсека:	IP66/IP67
Номинальное напряжение, В :	~220±10%	Степень защиты отсека ПРА:	IP66/IP67
Номинальная частота, Гц :	50-60	Масса, не более, кг.:	2,8
Потребляемая мощность, Вт :	98	Тип ламп:	LED
Коэффициент мощности:	0,99	Срок службы, не менее :	10 лет
Габариты ДхШхВ, мм:	414x222x89	Цветовая температура, К:	5000
Световой поток, лм:	12 600	Индекс цветопередачи:	70

Допускается изменение цветовой температуры свечения светильника в зависимости от угла наблюдения. Допускается отклонение характеристик на 10% от заявленных значений.

Установка и подключение

Светильник устанавливается на Г-образные кронштейны с внешним диаметром трубы 48-50 мм и под углом 0-30° к горизонту. Необходимая фиксация достигается при затягивании болтов с усилием не менее 17 Н·м. Подключение светильника к сети электропитания должно осуществляться с защитой проводников от воздействия влаги (По ПУЭ, 7-е изд., гл.2.1, п.2.1.26). Рекомендуется подключение через кабельную муфту ToolsFree DA-1. Торец трубы кронштейна должен быть прижат к упорной пластине консольного крепления светильника. Снять защитную пленку с оптики.

Комплект поставки

Светильник	Коробка	Паспорт
1 шт.	Групповая	1 шт.

www.alb.ru

Серия

Гарантийные обязательства и свидетельство о приемке

Дата производства	Гарантия, месяцев	Окончание гарантии	Дата ввода в эксплуатацию	Контроль
20.02.2025	60			ОТК

Предприятие гарантирует ремонт или замену изделия в течение гарантийного срока, при условии соблюдения правил установки, эксплуатации, транспортирования и хранения, в противном случае претензии не принимаются. Также гарантия не распространяется на изделия: вышедшие из строя в результате не соответствия сети по ГОСТ 32144 или вышедшие из строя в результате попадания влаги через кабель питания или вышедшие из строя в результате эксплуатации без ламп.

Гарантийные обязательства не покрывают затраты услуг монтажа, демонтажа, хранения и транспортировки забракованных изделий. Покупатель обязан, сохранить забракованный товар в неисправном состоянии с установленным источником света без изменений.
Гарантийный ремонт устройства производится по адресу: 601220, Владимирская обл, Собинский муниципальный район, городское поселение поселок Ставрово, Ставрово п, Октябрьская ул, дом 118.
Организация, ответственная за соблюдение требований ТР ЕАЭС 004/2011 и 020/2011: ООО АЛБ ОГРН 1127746081451, почтовый адрес 143980, Московская область, г. Балашиха, микрорайон Саввино, ул. Промышленная, дом 35, тел. 8-800-500-97-05, info@alb.ru.

Транспортировка и хранение

Транспортирование светильника в упаковке допускается любым видом транспорта при температуре от -25°C до +55°C. Светильник должен храниться в закрытом помещении с естественной вентиляцией при температуре воздуха от -25°C до +55°C и относительной влажности до 80%. Воздух помещения не должен содержать примесей агрессивных паров и газов.Высота штабелирования не должна превышать 1,7 м или восьми коробок.

Утилизация

По истечении срока службы светильник разобрать на детали, рассортировать по видам материалов и сдать в специализированные организации по приемке и переработке вторсырья. Светильник в своем составе ядовитых, пожаро или взрывоопасных, радиоактивных материалов не содержит.
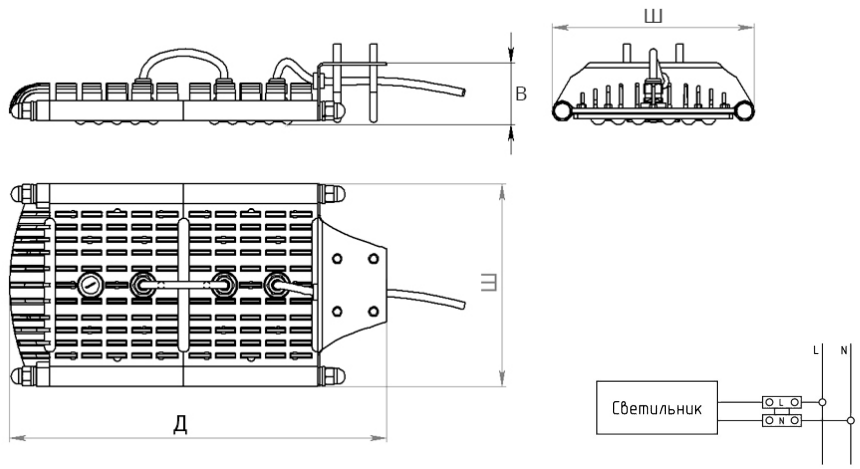
Габаритный чертеж и схема включения